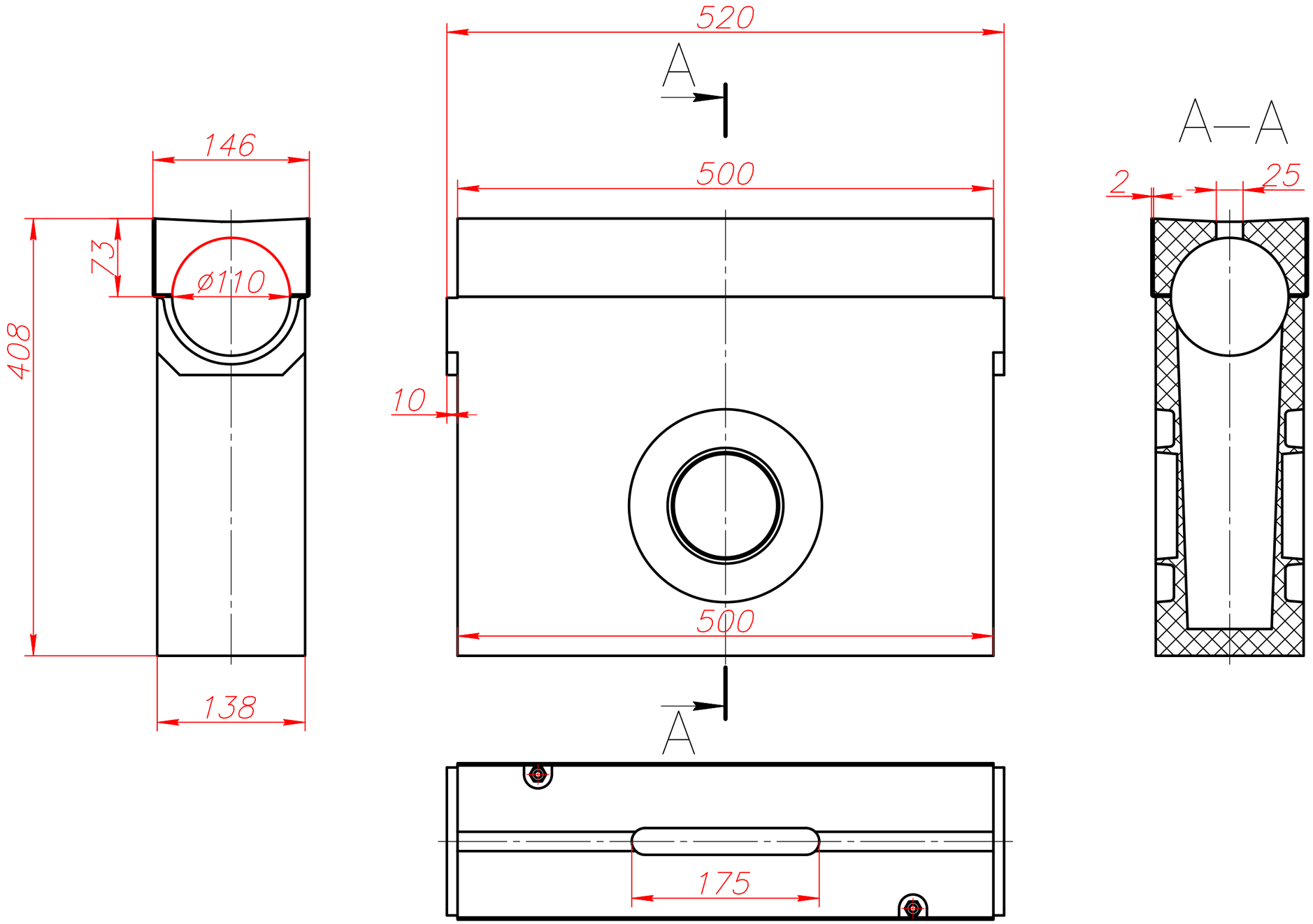

Изм.		Лист	№док.	Подпись	Дата			
Разраб.						Пескоуловитель с щелевой насадкой SteeBlock DN110 E600	Лит.	Масса	Масштаб
Проверил								30	1:1
						Полимербетон	STEELOT		
Н.контроль									

Копировал

Формат А3

Перв. примен.

Справ. №

Подп. и дата

Инв. N дубл.

Взам. инв. №

Подп. и дата

Инв. № подл.